RAMA STALOWA TYP R3

szt.4

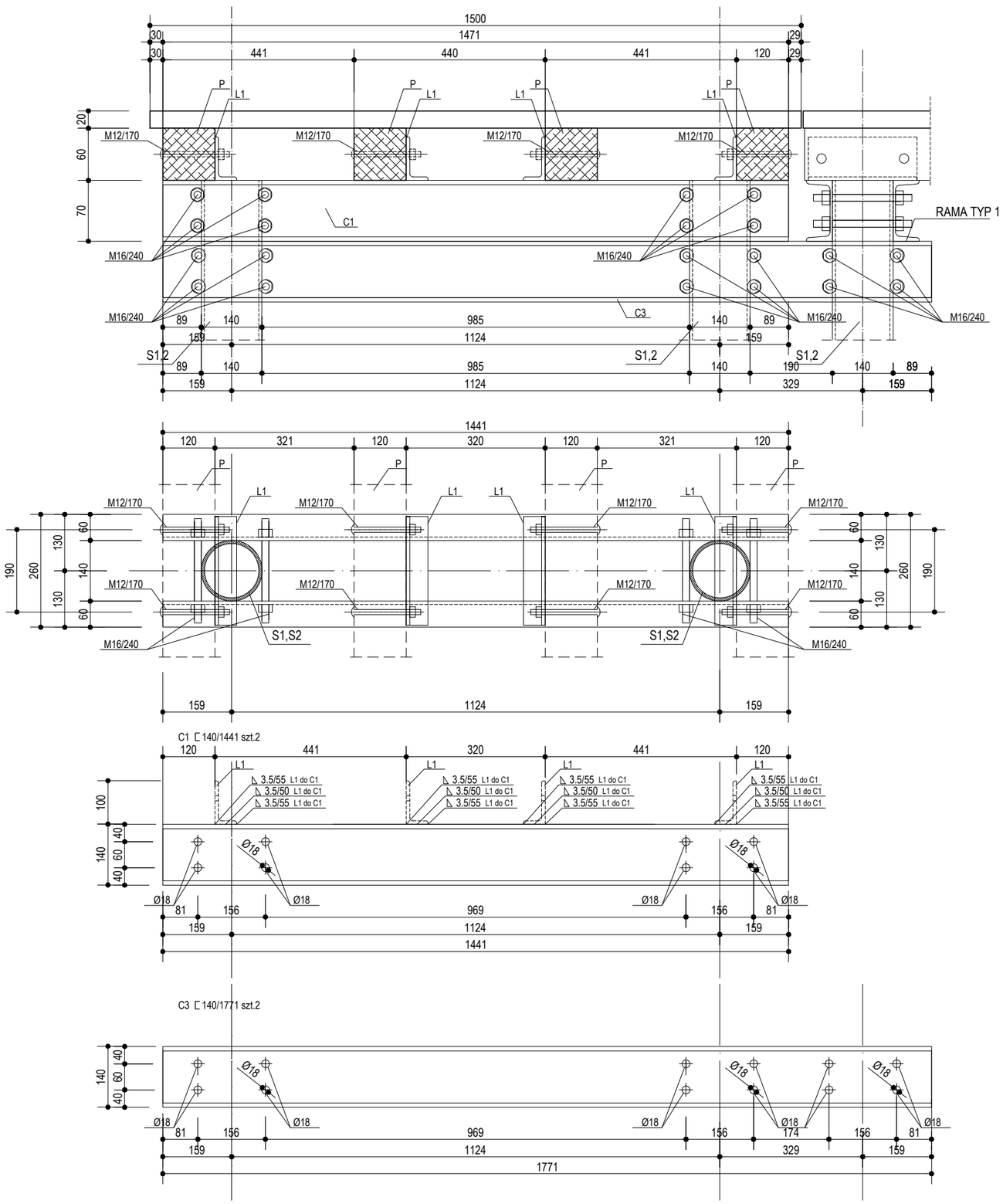

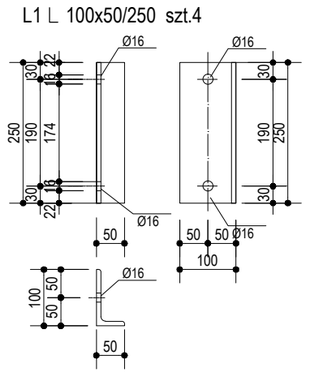

UWAGA:
1.długości elementów podano brutto, tzn. przed obróbką grani do prac spawalniczych;
2. zestwienie elementów dla jednej ramy danego typu
3.słupy zestawiono na rysunku nr 15

stal profilowa St3S;
elektrody ER 146

BUDOWA POMOSTU OSTRZYCE		listopad 2015
Plik: E:\asia\jana\RYSUNKI\logo\kik_logo_versions.pdf Brak odnośnika lub odnośnik nieprawidłowy.		
INWESTOR	GMINA SOMONINO 83-314 Somonino, ul. Ceynowy 21	SKALA 1:10
LOKALIZACJA	działka nr 343 obręb CZAPLE gmina STĘŻYCA	
TYTUŁ RYS.	RAMA TYP R3 - szczegóły	RYS. NR 7
PROJEKANT:	mgr inż Joanna Wesołowicz-Knop upr. bud. POM/0092/POOK/06	
SPRAWDZAJĄCY:	mgr inż. Ireneusz Tackowiak upr. bud. POM/0226/PWOK/05	